Installationshinweise und Gebrauchsanleitung für Aufrollstange

Bitte lesen Sie die Gebrauchsanweisung sorgfältig in allen Punkten durch, bevor Sie mit der Installation beginnen. Ihrer Aufrollstange liegt ein Packzettel bei. Bitte bewahren Sie diesen mit Lieferschein und Rechnung auf. Sollten Sie Grund zu einer Beanstandung haben, werden diese Unterlagen benötigt.

Die Aufrollstange besteht aus mehreren Rohrstücken. Kleben Sie diese Rohre und Paßhülsen mit dem beiliegenden Spezialkleber zusammen. Verarbeiten Sie den Kleber gemäß der Klebeanleitung.

Verwenden Sie als Anfangsrohr das Rohrstück mit der Bohrung für die Kurbel. Kleben Sie in diese dann die Paßhülse und das nächste Rohrstück.
Achten Sie beim Verkleben darauf, dass die Bohrungen für die Spezialniete in einer Linie liegen.

Die Länge der Aufrollstange sollte Beckenbreite plus ca. 270 mm betragen.

Schneiden Sie die gesamte Aufrollstange nach Aushärtung des Klebers entsprechend zu. (Skizze 1)! Gleiches gilt für die Klemmleiste.

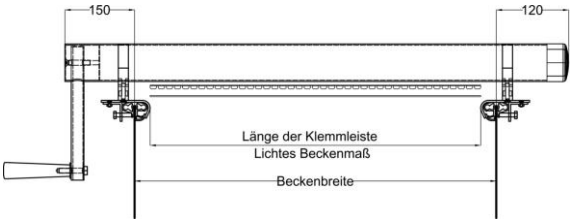

Schieben Sie die Klemmbuchse (2) und den Hebel gemäß Zeichnung in das Angangsrohr (4).

INSTALLATION DER ISO-SOLAR-FOLIE

- Legen Sie die noch nicht zugeschnittene Iso-Solar-Folie über die Aufrollstange. Die Luftkammern liegen auf der Wasseroberfläche auf, d.h. die glatte Seite nach oben.
- Richten Sie die Iso-Solar-Folie auf der Beckenoberfläche gleichmäßig aus.
- Markieren Sie den Verlauf der Aufrollstange auf der Iso-Solar-Folie.

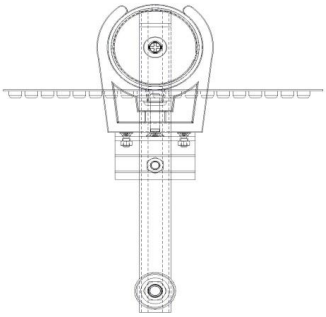

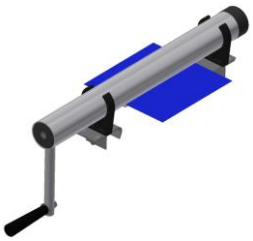

Folienbefestigung

- Nehmen Sie nun die Aufrollstange und die Iso-Solar-Folie vom Becken herunter und montieren Sie die Folie entsprechend der Skizze „Folienbefestigung“ entlang der markierten Linie mit Hilfe der Kunststoffspreiznieten.
- Legen Sie anschließend die montierte Abdeckung wieder in die Halterungen auf dem Beckenrand.
- Breiten Sie die Abdeckung aus. (Die Iso-Solar-Abdeckung ist unter dem Tragerohr gemäß Skizze und Paßhülsen zu montieren)

Bevor Sie die Plane auf die Beckengröße passend zuschneiden, muss sie 48 Stunden auf dem Wasser gelegen haben. Diese Planen haben die Eigenschaft zunächst ein wenig zu schrumpfen. Nach 48 Stunden ist der Schrumpfprozess beendet. Bevor Sie mit dem Zuschneiden beginnen, sollte das Schwimmbecken den idealen, von Ihnen gewünschten Wasserstand aufweisen.

Bringen Sie die Iso-Solar-Folie in die richtige Lage und schneiden Sie die Folie mittels Schere grob zu.

Markieren Sie anschließend die exakte Kontur und schneiden Sie die Iso-Solar-Folie entsprechend zu.

Rollen Sie die Abdeckung während des Badebetriebes zusammen und schwenken Sie diese zur Seite, oder nehmen sie diese ab.

Die Iso-Solar-Abdeckung ist keine Winterabdeckung und nicht geeignet, Personen zu tragen.

Schwimmen Sie nicht unter der Abdeckung.

KLEBEANLEITUNGEN FÜR AUFROLLSTANGEN

Unser Kleber ist ein lösungsmittelfreier Zweikomponenten-Klebstoff auf Epoxidharz-Basis, der eine hochfeste Klebeverbindung sicherstellt.

Fixieren Sie den Hebelarm (10) beide Teile mittels Senkschraube M8x40 (1).
Verschließen Sie das andere Ende mit der beigefügten Verschlusskappen (7).

Montieren Sie nun die beiden Halterungen für die Aufrollstange im Bereich der größten Beckenbreite.

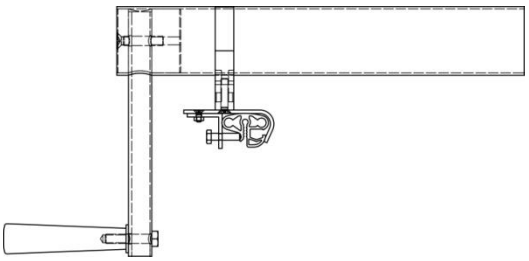

Legen Sie die Aufrollstange in die Halterungen.

Empfehlungsanordnung der Aufrollstange

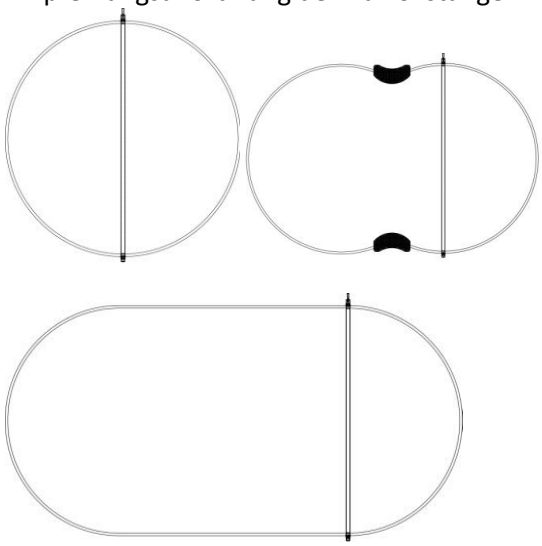

EIGENSCHAFTEN KLEBER:
Nach dem Mischen der beiden Klebekomponenten härtet der Kleber ohne Volumenverlust zu einem duroplastischen Kunstharz.
Temperaturen unter 18°C bremsen den Härtungsvorgang und ergeben schlechtere Bindfestigkeiten, deshalb ist für die Verarbeitung in kühleren Arbeitsräumen oder im Freien Wärmezufuhr notwendig. (Heizlüfter, Infrarotstrahler oder dergleichen).
Mittels einen Handelsüblichen Heißluftgebläse lassen sich diese Temperaturen mühelos erreichen; somit entstehen weniger Wartezeiten bei der Montage.

VERARBEITUNG:
Vorbereitung der Klebeflächen: Die Klebeflächen müssen vor dem Auftragen des Klebestoffes sehr gründlich gereinigt werden.

DOSIEREN UND MISCHEN:
Genaues Dosieren und gründliches Mischen sind Voraussetzungen für gute Klebefestigkeiten und gleichmäßige Klebungen.

Geringe Abweichungen im Binder/Härter-Verhältnis machen sich kaum bemerkbar.

Zum Anmischen benutzt man am besten Kunststoffbecher (z.B. aus Polyethylen) oder nicht raffinierte Pappbecher. Kleine Mengen lassen sich auch auf einer Glasplatte oder dergleichen mit Holz- oder Metallspachtel anmischen. Es soll solange gemischt werden bis die gesamte Paste eine gleichmäßige Farbe hat.

Baldmöglichst nach dem Mischen ist die Paste auf die Klebefläche anzubringen, um bestmögliche Benetzung zu gewährleisten. Das Auftragen geschieht mittels Holz- oder Metallspachtel oder auch mit einem kurzborstigen Pinsel.

Tropfzeit: (Gebrauchsdauer): Bei Raumtemperatur etwa 1 bis 1½ Stunden.

Härtung: Die Härtungsdauer ist von der Temperatur abhängig. Als minimale Härtungszeiten gelten:

12 Stunden bei 20°C	10 Stunden bei 25°C
3 Stunden bei 40°C	45 Minuten bei 70 °C
10 Minuten bei 100°C	6 Minuten bei 140°C

Schutzmaßnahmen:
Der Kleber hat bei sachgemäßer Anwendung keine für die Haut schädlichen Eigenschaften, jedoch wird Sauberkeit beim Arbeiten empfohlen.
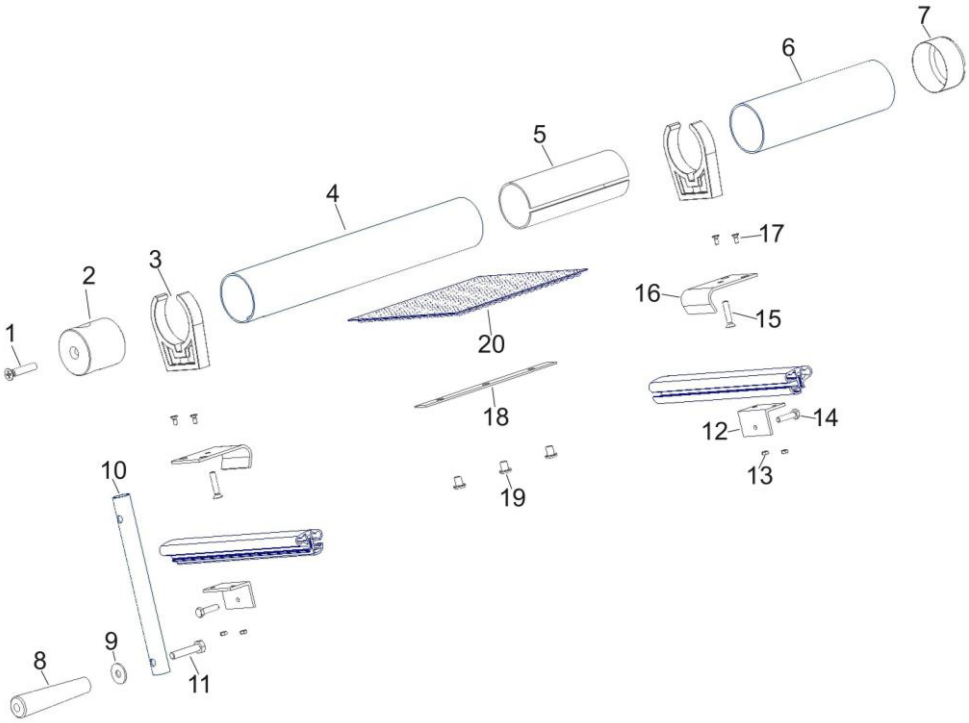
Nachdruck und Vervielfältigung – auch auszugsweise – nur mit der schriftlichen Genehmigung von:
Future Pool GmbH
Daimlerstr. 6, D-63741 Aschaffenburg
Stand 04.08.2015