Yapool.de info point

Beckenrandsteine aus Beton

Im Überblick: Technische Daten

Wellenform

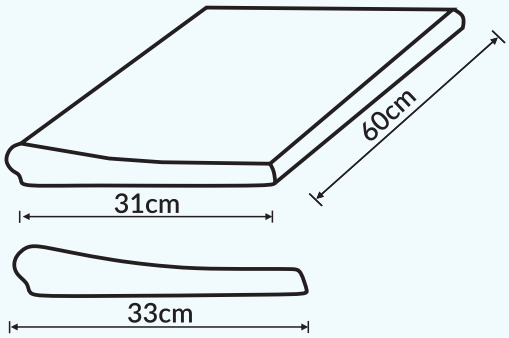

flache Form - gerade

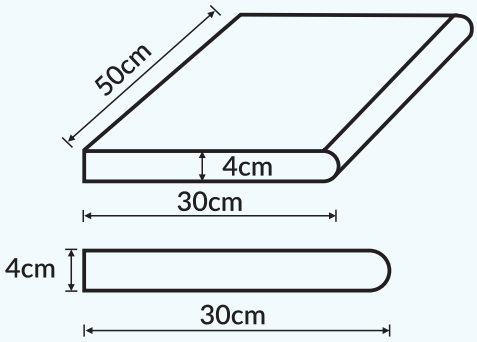

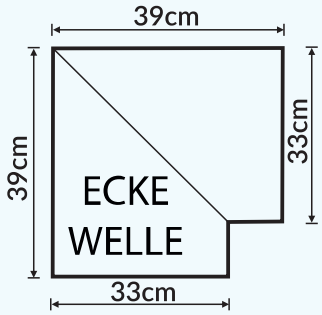

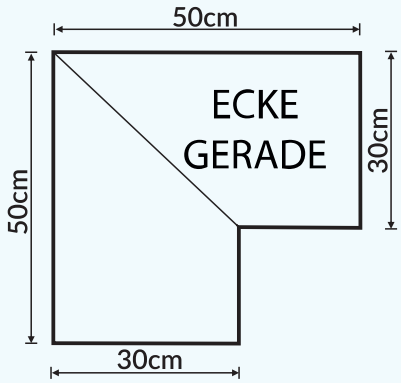

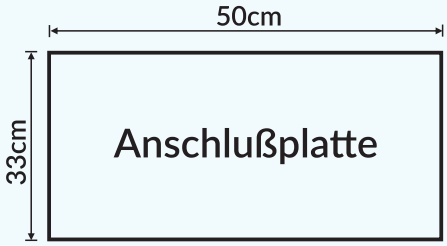

Wichtige Hinweise:
Alle Technischen Daten sind Angaben des Herstellers ohne Gewähr. Beckenrandsteinsätze werden nicht passgenau angeliefert und bedürfen eines Fugenschnitts. Alle Ecksteine werden geteilt angeliefert und müssen bauseitig zusammengefügt werden. Bitte beachten Sie auch unsere Verlegehinweise für Beckenrandsteine - nutzen Sie hochwertigen Verlegemörtel. Alle Empfehlungen sind Richtwerte, bei denen jeweils die lokalen Gegebenheiten und Umwelteinflüsse zu beachten sind. Achten Sie stets auf die wichtigsten Sicherheitsregeln bei der Verlegung. Die DIN und VDE Normen sind zu beachten ! Alle Angaben zu Beckengrößen beziehen sich auf das Innenmaß des Pools.