Datenblatt

Dom Composit Acryl-Einbautreppe
Römische Treppe Classic 5 stufig

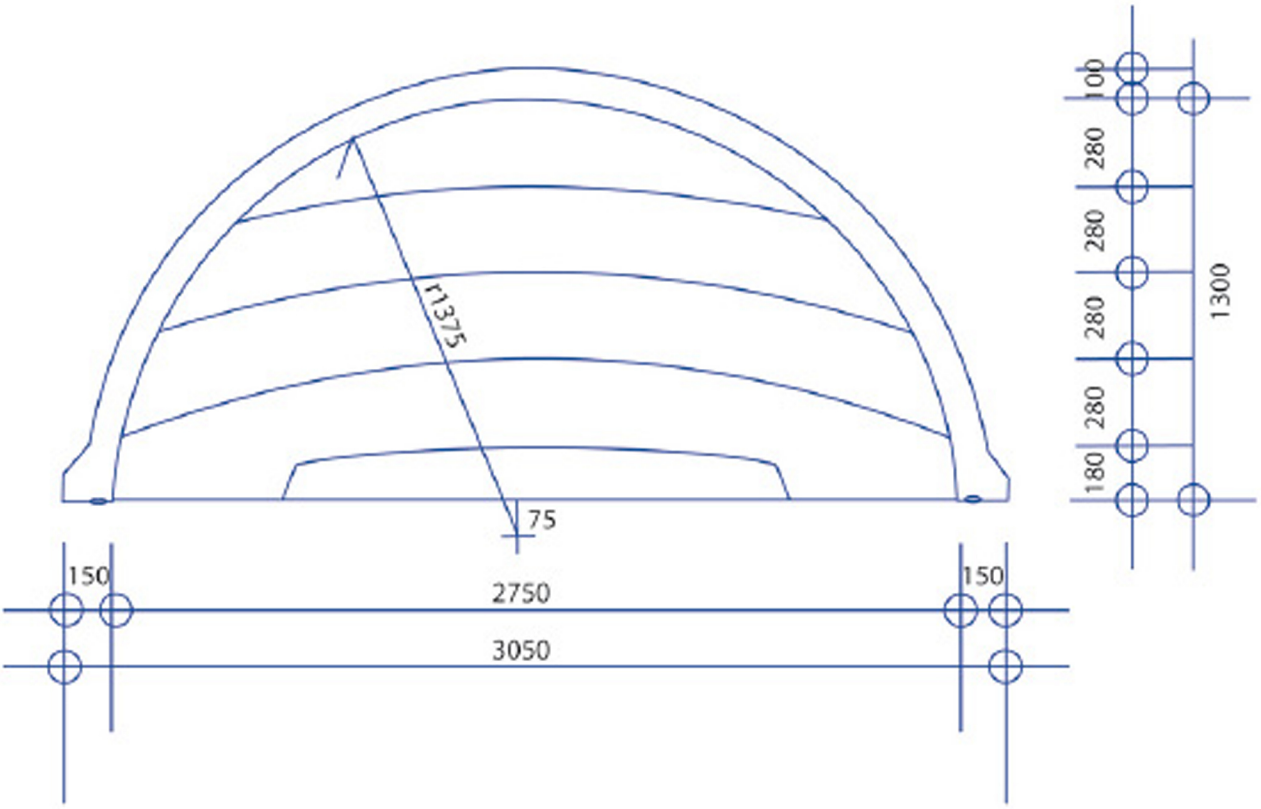

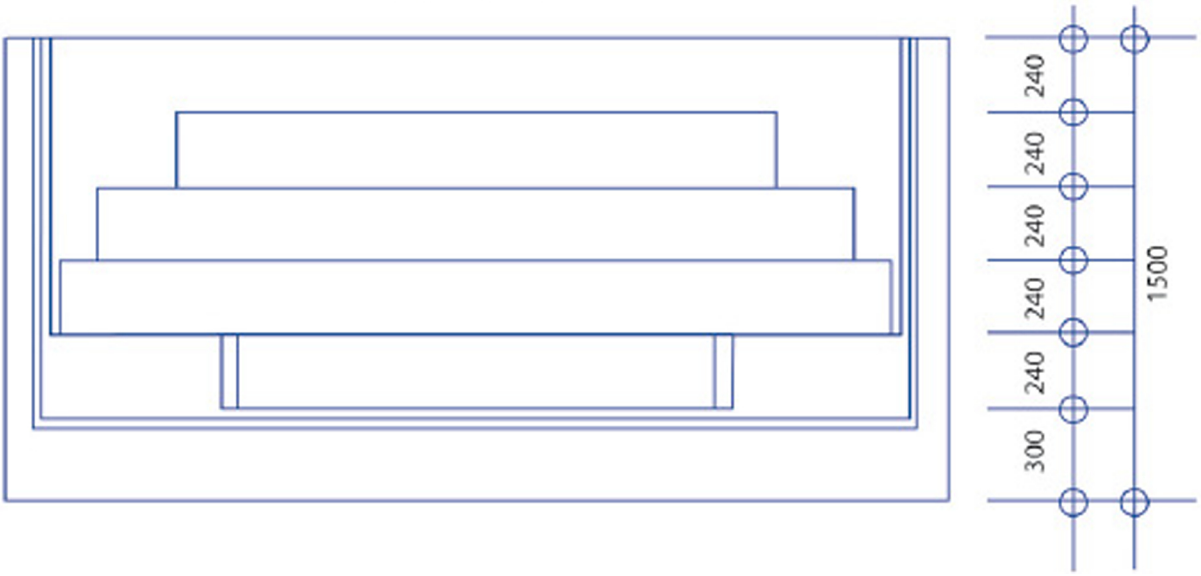

Haus- und Schwimmbadtechnik Mauksch GmbH
Dorfstr. 6c
09326 Geringswalde OT Dittmannsdorf

Tel.: 037382/80350
info@yapool.de
www.yapool.de

Stand 01/2016
Alle Angaben ohne Gewähr.
Änderungen vorbehalten.